キースイッチ

KE-500R(汎用2路)　KE-502R(3路用)　KE-502R(6)(3路用付属キー6本)
KE-503R(押しボタン付3路用)　KE-510R(大接点タイプ)

ピッキングされにくいキーシリンダーと複製困難な特殊キー採用

特殊キーを採用したキーシリンダー

ピッキングされにくいキーシリンダーと、複製困難な特殊キーを採用しています。
付属キー：3本1セット
　　：6本1セット(KE-502R(6))

リモート操作に便利な3路方式採用

KE-502R、KE-502R(6)、KE-503Rはリモート操作に便利な3路方式を採用していますので、キースイッチ側、コントローラ側双方から警戒のセット／リセットが可能です。

異常の有無の確認ができるループ表示灯とブザー

ループ入力により、異常がないかどうかを確認できるループ表示灯及びブザーを装備しています。また、予備灯入力を備え、システムに応じた使用が可能です。

防滴構造

軒下など直接雨水のかからない半屋外に設置可能な防滴構造を採用しています。

配線可能距離

キースイッチ本体と弊社コントローラ間の配線距離は下記の通りです。

使用電線のサイズ	配線長さ
0.33mm²（φ0.65mm）	500mまで
0.64mm²（φ0.9mm）	900mまで
1.13mm²（φ1.2mm）	1,500mまで

接点出力は、弊社のコントローラのキースイッチ入力端子に接続してください。

いたずら・破壊行為等に対応したタンパー機能

本体を取り外そうとするとアラーム信号を発するタンパー機能が付いていますので、破壊行為やいたずらにも安心です。

暗証番号とシリンダー錠のダブル操作設計

KE-503Rはリセット時に3つの数字の暗証番号(順位と回数の組み合わせ)とシリンダー錠のダブル操作が必要な高信頼設計です。暗証番号は384通りの設定が可能です。

大接点タイプ

KE-510Rは接点出力最大AC100V10A(抵抗負荷)までの制御が可能な無電圧c接点を持っていますので、防犯用の照明制御など用途に応じた接続が可能です。AC100Vの電源を供給すれば、ON/OFFの状態を表す表示灯が使用できます。

キースイッチ

■ 配線接続図

[接続例]

自動通報装置の監視開始／解除をリモートコントロールする場合

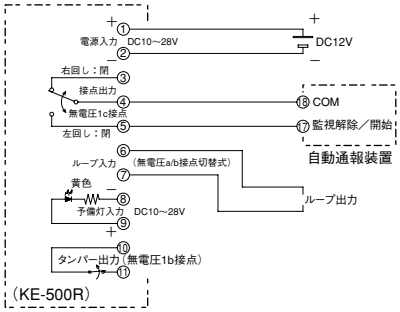

コントローラ（C-602）の警戒／解除をリモートコントロールする場合

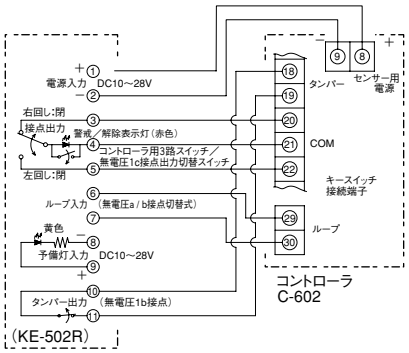

コントローラ（C-606-2）の警戒／解除をリモートコントロールする場合

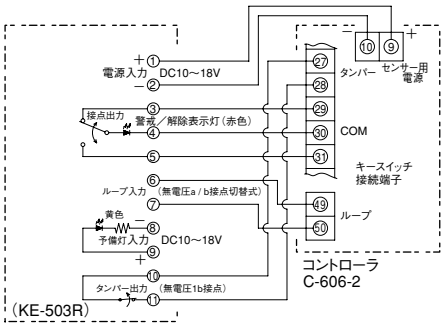

人感スピーカーPV-12Aを制御する場合

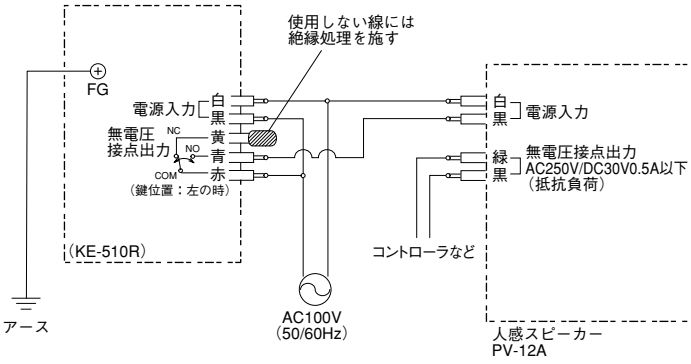

■ 外形寸法図（単位：mm）

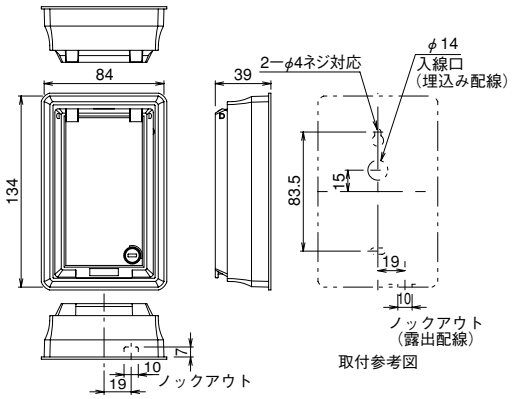

■ 仕様

品名	キースイッチ	キースイッチ	キースイッチ	キースイッチ	キースイッチ（大接点タイプ）
品番	KE-500R	KE-502R	KE-502R（6）	KE-503R	KE-510R
電源電圧	DC10～28V・35mA	DC10～28V・25mA	DC10～28V・25mA	DC10～18V・70mA	AC100V 50/60Hz（表示灯点灯用）
接点出力	無電圧1c接点 DC30V・0.5A	コントローラ用3路スイッチまたは 無電圧1c接点 DC30V・0.5A		コントローラ用 3路スイッチ	無電圧1c接点 AC100V・10A（抵抗負荷）以下
キースイッチ動作	右回し：端子3−4閉、4−5開 左回し：端子3−4開、4−5閉			――	右回し 赤−黄：開 赤−青：閉 左回し 赤−黄：閉 赤−青：開
表示灯	警戒／解除表示灯（赤）：キー位置に連動 ループ表示灯（緑）：ループ正常時点灯 予備灯（黄）：端子8−9電圧印加時点灯	警戒／解除表示灯（赤） ループ表示灯（緑）：ループ正常時点灯 予備灯（黄）：端子8−9電圧印加時点灯			ON／OFF表示灯（赤） ：キー位置に連動
付帯機能	ブザー内蔵：ループ異常時に鳴動 （保護蓋閉時は鳴動停止） 警戒／解除表示灯動作切り替えスイッチ付 ループ入力a接点/b接点切り替えスイッチ付	ブザー内蔵：ループ異常時に鳴動 （保護蓋閉時は鳴動停止） コントローラ用3路スイッチ／無電圧1c接点切り替えスイッチ付 ループ入力a接点/b接点切り替えスイッチ付		暗証番号設定可能（384通り） 解除時：暗証番号入力後キー操作が必要 ブザー内蔵：ループ異常時に鳴動 （保護蓋閉時は鳴動停止） ループ入力a接点/b接点切り替えスイッチ付	ON／OFF表示灯動作 切り替えスイッチ付
タンパースイッチ	本体取り外し：端子10−11開　DC30V・0.5A				
使用可能周囲温	−30℃～＋55℃				
設置場所	屋内・半屋外（直接雨のかからない場所）				
質量	約730g			約750g	
外観	亜鉛ダイキャスト（アンバー色塗装仕上げ）				

■品質保証とアフターサービス■

お客様のご要望にスピーディに対応できる品質保証体制とアフターサービス体制を整えています。

■保守点検■

本商品の機能を常に正常に保つために日常点検及び定期点検を心がけてください。

■おことわり■　このカタログに掲載されている商品は各種の監視、警戒、報知、起動、威嚇、忌避、制御、護身などに使用するもので盗難防止器、犯行防止器、災害防止器、環境破壊防止器ではありません。万一発生した盗難事故、人身事故、災害事故、環境破壊事故、施工上の不備及び機器のご使用方法の誤り、保守点検の不備、天災地変（誘導雷サージ含む）などによる事故損害については責任を負いかねますのでご了承ください。

竹中センサーグループ
TAKEX 竹中エンジニアリング株式会社
セスコン事業部
事業本部 〒607-8156 京都市山科区東野五条通外環西入83-1 TEL(075)594-7211(代) FAX(075)501-2085
札幌 (011)281-4641　仙台 (022)268-2411　郡山 (024)962-4310　高崎 (027)327-3981
さいたま (048)653-7531　千葉 (043)202-2551　東京 (03)5805-8081　立川 (042)540-1665
横浜 (045)471-8467　長野 (026)229-8130　静岡 (054)203-5220　名古屋 (052)731-7227
金沢 (076)234-7201　京都 (075)593-3171　大阪 (06)6360-6881　神戸 (078)230-6112
広島 (082)223-1138　高松 (087)861-6633　福岡 (092)471-6245　熊本 (096)387-3911
U.S. 408-747-0100　U.K. 01256-475555　AUS. 03-9546-0533
http://www.takex-eng.co.jp/

※このカタログについてのお問い合わせは、販売店もしくは、当社にご相談ください。

■販売店名■

●仕様など予告なく変更する場合がありますのでご了承ください。　●このカタログの記載内容は'09年12月現在のものです。

CAT.NO.TD0912・03SE74-4