ワンケーブルAHDハウジング型デイナイトカメラ

VHC-IR960AH

2メガピクセル対応ハウジング一体型デイナイトAHDカメラ
赤外線照明を搭載し、昼夜を問わず高精細なモニタリングを実現！

2メガピクセルCMOSセンサーを搭載

２メガピクセル1/2.8型プログレッシブスキャンCMOSセンサーを採用し解像度1920×1080の高精細な画像表示を実現。
また、従来より暗視映像の明るさ、画質が大幅に向上しています。

同軸ケーブルで長距離伝送を実現

重畳電源使用時、AHDカメラの長距離配線時の画質低下を軽減し、最大配線距離までフルHDによる鮮明な映像監視ができます。

ケーブル種類	5C-2V・5C-FB	3C-2V
最大配線距離	450mまで	250mまで

※上記は配線距離を保証するものではありません。
　使用するケーブル･コネクタなどの条件により、配線距離が短くなる場合がありますので、ご注意ください。
※DC12V電源使用時は別途定める推奨配線距離内でご使用ください。

4.2倍のオートアイリスモーターライズドレンズを搭載

4.2倍オートアイリスモーターライズドレンズを搭載。（広角f=2.8mm～標準12mm）監視場所にあわせてきめ細かい画角調整が可能です。
（水平画角101°～33°、垂直画角52°～19°）

昼夜切替、1台2役のデイナイト機能

設置場所が明るいところにはカラー映像、夜間など暗いところには白黒映像に自動に切り替わるデイナイト機能を搭載しています。

0ルクスの暗闇でも鮮明な画像を実現

ハイパワー赤外線LEDの採用により、暗視映像の明るさ・照射範囲が大幅に向上しています。（最大赤外線照射距離：45m）

ヒーター機能

ヒーターを内蔵していますので、内部の湿気とレンズ窓のくもり等を防止します。

ワイドダイナミックレンジ機能

背景が極端に明るい場所や、逆光など明暗差の大きい被写体でも鮮明な映像が得られるワイドダイナミックレンジ機能を搭載。

カメラ取付台を一体化

ケーブル保護、3軸可動、天井／壁面設置に対応したカメラ取付台を一体化。

AHD・アナログ映像信号を切替え出力可能

AHD映像信号とアナログ映像信号を切替え出力が可能。AHD用レコーダーだけでなく、既存のアナログ用レコーダーにもご使用いただけます。

同軸重畳制御（UTC）機能

同軸重畳制御機能により、弊社製AHDレコーダーと同軸ケーブルで接続するだけで、レコーダー側からカメラのOSD設定が可能です。

2WAY電源方式

電源重畳方式のほか電源分離方式（DC12V）でも使用することができる2ウェイ電源方式を採用しています。

ワンケーブルAHDハウジング型デイナイトカメラ

■ 画角

側面図　f=2.8 ～ 12㎜　（広角～標準）

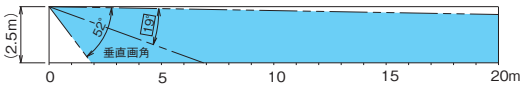

平面図　f=2.8 ～ 12㎜　（広角～標準）

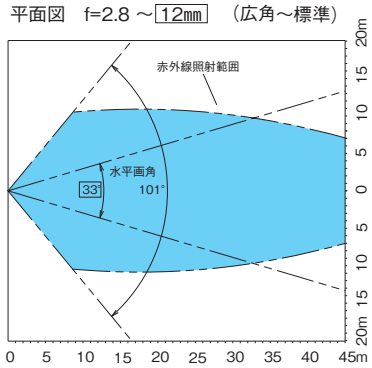

※図中、□内の数字はf=12mmの場合を示す。

※設置環境、モニターのオーバースキャン率など、モニターの仕様及びカメラ設定により、表記されている垂直画角、水平画角、赤外線照射範囲が異なる場合があります。

■ 外形寸法図（単位：mm）

カメラ取付ベース使用時

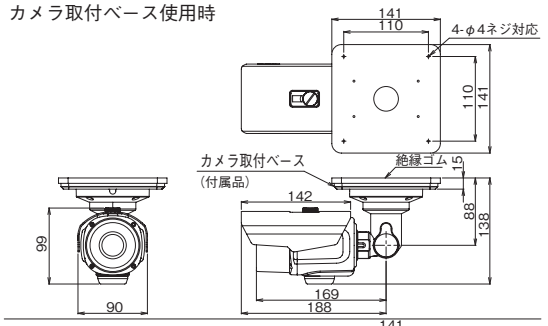

配線ＢＯＸ使用時

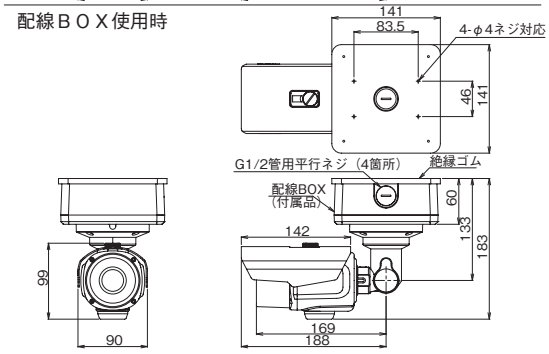

■ 仕様

品名	ワンケーブルAHDハウジング型デイナイトカメラ
品番	VHC-IR960AH
撮像素子	1／2.8型　SONY 2メガピクセル プログレッシブスキャン　C-MOSセンサー
画素数	総画素数　：1945(H)×1109(V)　(約216万画素) 有効画素数：1945(H)×1097(V)　(約213万画素)
解像度	1920×1080
フレームレート	フルHD(1080p)：30fps
映像出力	AHD／CVBS 約1.0V(p-p)75Ω　切替
調整用映像出力	CVBS 約1.0V(p-p)75Ω(映像出力がAHD時のみ出力)
装着レンズ	デイナイト型オートアイリスモーターライズドレンズ 広角f=2.8mm、F：1.4　水平：101°　垂直：52° 標準f=12mm、　F：2.9　水平：　33°　垂直：19°　※1
推奨照度	5lx(カラーモード　F：1.4)　※2
最低被写体照度	0.05lx　(カラーモード、F：1.4、電子感度UP：オフ、出荷時設定) 0.0016lx(カラーモード、F：1.4、電子感度UP：32倍) 0lx　(白黒モード、F：1.4、赤外線照明点灯時)　※2
シャッタースピード	オート、1／30～1／30,000秒　切替
フリッカーレス	あり(FLK)
オートゲインコントロール	あり(レベル調整可)
電子感度UP (SENSE-UP)	オフ／オート(2／4／8／16／32倍)切替
ホワイトバランス	オート／オート2／ワンプッシュ／マニュアル　切替
逆光補正	オフ／バックライト補正(BLC)／ハイライト補正(HLC)／ WDR　切替(レベル調整可)
デジタルノイズ除去	オフ／低／中／高　切替
曇り除去機能 (Defog)	オフ／オート　切替
デイナイト機能	外部／カラー／白黒(モノクロ)　切替 カラー／白黒切替照度　調整可(外部設定時)
赤外線照明	自動(最大照射距離：45m　※電子感度UPオフ設定時)　※3
ハレーション低減	あり(SMART-IR機能搭載)　オフ／オン　(レベル調整可)
反転・回転	オフ／水平反転(ミラー)／垂直反転(フリップ)　切替
シャープネス (輪郭補正)	オフ／オート 切替(レベル調整可)
プライバシーマスキング	オフ／オン　切替　16エリア
画素欠陥補正機能	あり(自動：ライブ欠陥画素補正)
通信方式	同軸多重制御方式(Pelco-C)※DC12V、専用重畳型カメラ電源で対応
設定方式	OSD方式　日本語対応
ACE機能	オフ／低／中／高　切替
ヒーター仕様	動作条件：電源投入時　停止条件：赤外線照明点灯時、機体内部温度50℃超時
電源電圧	専用重畳型カメラ電源、またはDC12V(10V～15V)無極性
消費電流・電力	480mA(DC12V)／6.6W(重畳)
使用可能温度範囲	−20℃～＋50℃(結露なきこと)
防塵・防水性	IEC規格　IP66準拠
設置場所	屋外／屋内
取付方法	天井設置／壁面設置　対応
カメラ取付台	ケーブル保護対応、3軸可動対応
外形寸法	W90×H99×D321mm　(配線Box装着時)
質量	約1,800g　(配線Box装着時)
外観	外観色：シルバー 材質：アルミ合金
付属品	取扱説明書（保証書付き）1冊、調整用モニター出力ケーブル1本、電源接続ケーブル1本、カメラ取付ベース1個、配線Box1式、絶縁ゴム1個、ゴムパッキン1個、絶縁ブッシュ4個、カメラ固定ネジ4本、配線BOX固定ネジ4本、ワイヤー固定ネジ1本、自己融着テープ1個、六角レンチ(4mm)1本

※１装着レンズの垂直画角、水平画角はモニターのオーバースキャン率など、モニターの仕様により多少異なる場合があります。
※２フリッカーレス時は推奨照度と最低被写体照度が約２倍になります。
※３赤外線照射距離は設置場所により多少異なることがあります。

■ オプション（別売品）

●カメラ電源（電源重畳型）
VPS-614AH〈4CH用〉

VPS-618AH〈8CH用〉

●カメラ電源
（DC12V 型）
PS-34〈4回路〉
PS-38〈8回路〉

●カメラ電源
KCPS-100
（DC12V 4.5A 以下）
※最大カメラ９台まで

●屋外用
ダミーカメラ
VHC-D950L

●ポール
アタッチメント
VBP-05A

● AHD リピーター
AH-RV310

●映像信号分配器
AH-DU600
（1入力 4分配）

■品質保証とアフターサービス■
お客様のご要望にスピーディに対応できる品質保証体制とアフターサービス体制を整えています。
■保守点検■本商品の機能を常に正常に保つために日常点検及び定期点検を心がけてください。
弊社商品を安全にご使用いただくため、必ず商品添付の「取扱説明書」をよくご確認の上、正しく設置・運用してください。

■おことわり■　弊社の商品は各種の監視、警戒、報知、起動、威嚇、忌避、制御、護身、ヘルスケア用途などに使用するもので盗難防止器、犯行防止器、災害防止器、環境破壊防止器、人身事故防止器、医療用機器ではありません。万一発生した盗難事故、人身事故、災害事故、環境破壊事故、施工上の不備及び機器のご使用方法の誤り、保守点検の不備、天災地変（誘導雷サージ含む）などによる事故損害については責任を負いかねますのでご了承ください。

竹中センサーグループ
TAKEX 竹中エンジニアリング株式会社
ビデオカメラ事業部
事業本部 〒607-8156 京都市山科区東野五条通外環西入83-1 TEL(075)594-7211(代) FAX(075)501-2085
札幌 (011)281-4641　仙台 (022)268-2411　郡山 (024)962-4310　高崎 (027)327-3981
さいたま (048)653-7531　千葉 (043)202-2551　東京 (03)5805-8081　立川 (042)540-1665
横浜 (045)471-8467　長野 (026)229-8130　静岡 (054)254-8330　名古屋 (052)209-9366
金沢 (076)234-7201　京都 (075)593-3171　大阪 (06)6360-6881　神戸 (078)230-6112
広島 (082)223-1138　高松 (087)821-0025　福岡 (092)471-6245　熊本 (096)387-3911
U.S. 408-747-0100　U.K. 01256-475555　AUS. 03-9544-2477
https://www.takex-eng.co.jp/

※このカタログについてのお問い合わせは、販売店もしくは、当社にご相談ください。
■販売店名■