外形寸法図

TAKEX

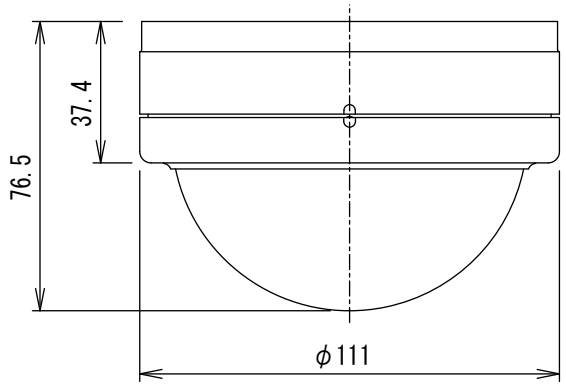

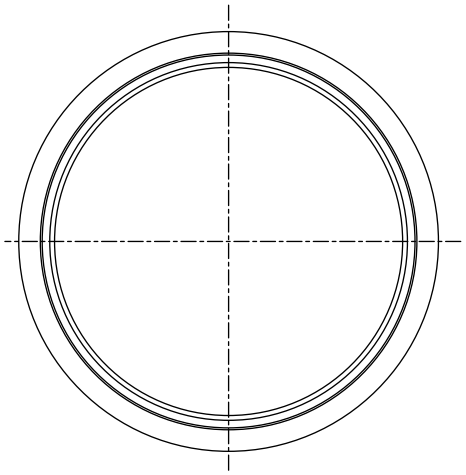

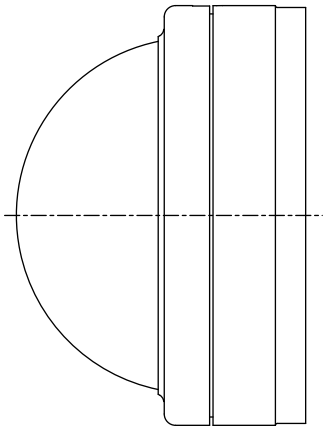

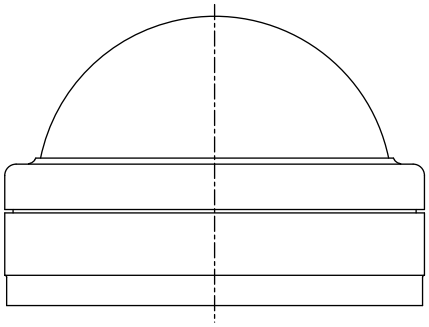

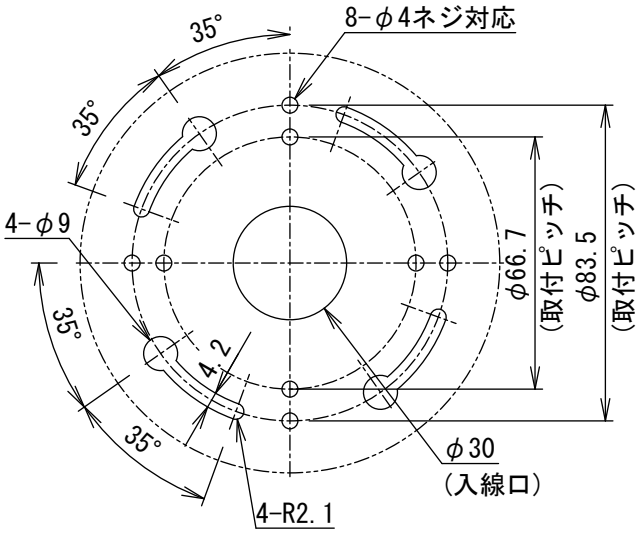

取付参考図

第三角法	尺度 1/2	単　位	mm	品名 パッシブセンサ送信機
		日　付		品番 ＴＸＦ－１０５ＳＬ

TAKENAKA ENGINEERING CO., LTD.