マグネットスイッチ送信機　★TX-115C(B)　★TX-115C(W)（分離型）（電池付）

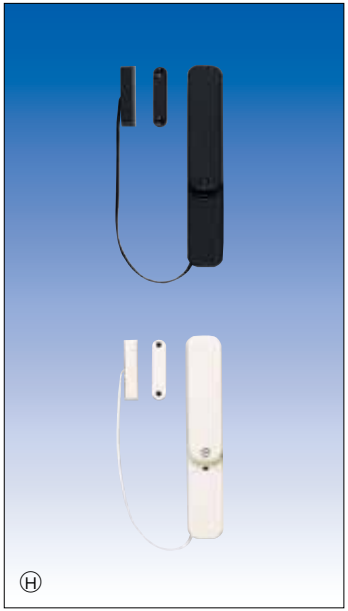

●アルカリ乾電池（単4形アルカリ乾電池×2）仕様とリチウム電池（専用リチウム電池）仕様をラインナップしておりますので、用途に応じた機種選択が可能です。
●わずか30mmのスリムデザインです。
●マグネットスイッチと送信機本体を分離している為、網戸付外開き窓やドア等、外枠に送信機を設置できるスペースが無い場合に使用できます。
●防水・耐候・報知機能、さらにタンパー機能、定期送信機能、電池切れ報知機能を搭載しています。
●ブラウン色とグレー色・ホワイト色のカラーバリエーションがあります。

■外形寸法図（単位：mm）

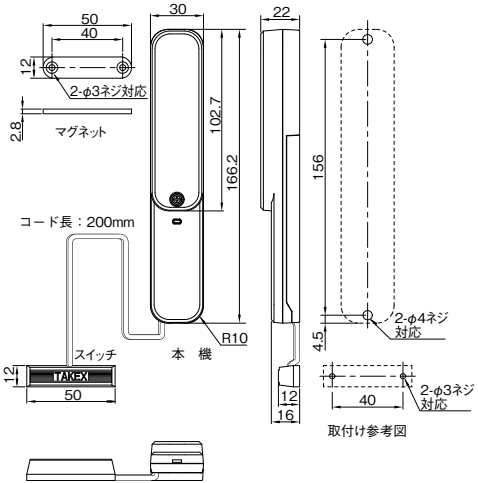

■オプション（別売品）

●専用リチウム電池
〈CR17450E-R-CM1〉

■仕　様

品　番	TX-115C(B)/115C(W)
電　源	単4形アルカリ乾電池：LR03×2本（DC3V）
電池寿命	約2年 （常温時　20回／日の送信回数として） ※電池寿命は常温時での運用における目安であり保証値ではありません
使用周波数帯	426MHz帯 （小電力セキュリティシステムの無線設備）
出　力	10mW以下
空中線	内蔵型
電波到達距離	約100m（見通し距離）
検出方式	マグネットスイッチ方式
動作距離	20mm以下
付帯機能	定期送信機能（約5時間に1回送信） 電池切れ送信機能 タンパー送信機能
使用可能周囲温度	−10℃～＋50℃ （0℃以下、あるいは＋40℃以上では電池の性能が低下する場合があります。）
防水構造	日常生活防水構造（IP67相当）
質　量	約87g（電池含む）
外　観	樹脂

★：納期を事前に確認していただきたい商品です
〈ご使用上の注意〉電池寿命は常温時での運用における目安であり保証値ではありません