記録一体型デイナイトカメラ

■ 画角

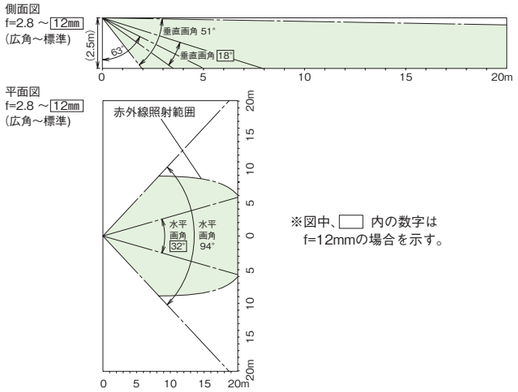

※図中、□ 内の数字は
f=12mmの場合を示す。

■ 外形寸法図（単位：mm）

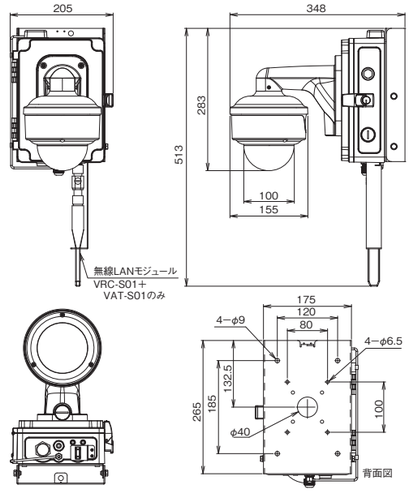

■ オプション（別売品）

●SDカード
VSD-S64 （64GB）
VSD-S128（128GB）

●ポールアタッチメント
PMC-1517（φ120 ～ 170mm）
PMC-1525（φ170 ～ 250mm）
PMC-1540（φ250 ～ 400mm）

■品質保証とアフターサービス■
お客様のご要望にスピーディに対応できる品質保証体制とアフターサービス体制を整えています。

■保守点検■本商品の機能を常に正常に保つために日常点検及び定期点検を心がけてください。
弊社商品を安全にご使用いただくため、必ず商品添付の「取扱説明書」をよくご確認の上、正しく設置・運用してください。

■消耗品■
SDカードは消耗品です。1年から1年半を目安に交換してください。使用期限を越える場合、動作異常になる場合があります。

■おことわり■
弊社の商品は各種の監視、警戒、報知、起動、威嚇、忌避、制御、護身、ヘルスケア用途などに使用するもので盗難防止器、犯行防止器、災害防止器、環境破壊防止器、人身事故防止器、医療用機器ではありません。万一発生した盗難事故、人身事故、災害事故、環境破壊事故、施工上の不備及び機器のご使用方法の誤り、保守点検の不備、天災地変（誘導雷サージ含む）などによる事故損害については責任を負いかねますのでご了承ください。

■ 仕様

品名	記録一体型デイナイトカメラ
品番	VRC-S01（標準モデル）/VRC-S01＋VAT-S01（無線LANモデル）
カメラ部	
撮像素子	1/2.9型　SONY 2メガピクセル プログレッシブスキャン　C-MOSセンサー
画素数	総画素数：2001（H）×1121（V）（約224万画素） 有効画素数：1985（H）×1105（V）（約219万画素）
解像度	1920×1080
フレームレート	フルHD（1080p）：30fps
装着レンズ	デイナイト型オートアイリスバリフォーカルレンズ 広角f=2.8mm、F：1.4　水平：94°　垂直：51° 標準f=12mm、F：3.0　水平：32°　垂直：18°　※1
推奨照度	5lx（カラーモード　F：1.4）　※2
最低被写体照度	0.5lx（カラーモード、F：1.4、電子感度UP：オフ、AGC15：出荷時設定） 0lx　（白黒モード、　F：1.4、赤外線照明点灯時）　※2
シャッタースピード	オート、1/30～1/50,000秒　切替
フリッカーレス	あり（FLK）
ゲインコントロール	あり（レベル調整可）
電子感度UP	オフ/オート（2/4/6/8/10/15/20/25/30倍）切替
ホワイトバランス	ATW/AWB/AWC（プッシュロック）/室内/室外/マニュアル　切替
逆光補正	オフ/BLC/HSBLC　切替（レベル調整可）
D－WDR	オフ/オン/オート 切替（オン設定時レベル調整可）
ノイズリダクション	オフ/LOW/MIDDLE/HIGH（二次元、三次元）切替
霧消し機能（Defog）	オフ/オート　切替
デイナイト機能	EXT/カラー固定/白黒固定　切替
赤外線照明	自動（最大照射距離：20m　※電子感度アップ2倍設定時）
ハレーション低減	あり（IR　SMART機能搭載）　オフ/オン　切替
輪郭補正	オフ/オート 切替（レベル調整可）
プライバシーマスキング	オフ/オン　切替　4エリア
画素欠陥補正機能	オフ/オン（ライブ欠陥画素補正/白画素欠陥補正/黒画素欠陥補正）切替（レベル調整可）
設定方式	OSD方式　日本語対応
カメラヘッド	3軸可動対応、水平：330°、垂直：90°、ローテーション：90°　※3
有線ＬＡＮネットワーク部	
プロトコル	TCP/IP、HTTP、RTSP、RTP/RTCP、ARP
LAN端子	1000BASE-T、RJ-45
最大接続数	3（推奨：1）
無線ＬＡＮネットワーク部　※無線ＬＡＮモデル	
プロトコル	TCP/IP、HTTP、RTSP、RTP/RTCP、ARP、DHCP
仕様	IEEE802.11n（a/b/g含む）APモード※2.4GHz/5.6GHz
セキュリティ	暗号化：WPA2-PSK（AES）SSID秘匿機能（ステルス機能）対応
工事設計認証番号	005-101228
最大接続数	3（推奨：1）
レコーダー部	
動画圧縮方式	H.264準拠　MP4ファイル形式
SDカード	SDXC（64GB 2枚）　最大容量：128GB 128GB 2枚（別売）装着時　最大容量：256GB フォーマット形式：FAT32
録画方式	2枚交互書き込み、2枚ミラーリング同時書き込み 対応　※4
録画解像度	1920×1080p、1280×720p、720×480p
最大フレームレート	1/2/3/4/5/10/15/20/30fps
記録画質	最高画質/高画質/標準画質
SD記録モード	常時記録、スケジュール記録、アラーム記録、モーション記録
記録データ取出方法	ブラウザ（有線/無線）からのダウンロード、SDカードから直接取り出し
セキュリティ	ブラウザ：ユーザー/パスワード認証　本体扉：施錠可能
対応OS	Microsoft　Windows8.1、10
対応ブラウザ	Microsoft　Internet　Explorer11
時刻補正機能	GPS、RTC 時刻精度：GPS受信時はGPS精度に準ずる（±2秒以内にシステム時刻を同期）±30秒/月（GPS非受信、環境温度25℃）
調整用映像出力	VBS 約1.0V（p-p）75Ω（BNCコネクタ）
警報入力	接点方式：無電圧接点入力（a接点/b接点切替式）
警報出力	接点方式：無電圧接点出力（c接点）接点定格：AC/DC30V・0.5A（抵抗負荷） 出力条件：録画異常時、ビデオロス時
モーション検知	オフ/オン 切替、感度調整可
各種機能	スナップショット、デジタルズーム、カメラコントロール機能
その他仕様	
電源	AC100V　50/60Hz
消費電力	23W
動作表示灯	赤色/緑色LED（録画正常・異常/Wi-Fi異常/システム異常など）
使用可能周囲温度	−10℃～+50℃（結露なきこと）
防塵・防水性	IEC規格　IP66準拠
寸法	標準モデル　：W205xH283mmxD348mm（突起物を除く） 無線LANモデル：W205xH513mmxD348mm（突起物を除く）
質量	標準モデル　：約6,600g（取付金具は含む） 無線LANモデル：約6,800g（取付金具は含む）
外観	本体：アルミ合金（ホワイト）　カメラクリアカバー：樹脂
付属品	【標準付属品】設置用取扱説明書（保証書付き）1冊、CD-ROM（取扱説明書）1枚、落下防止ワイヤー1本、扉施錠鍵2個、カメラ用レンチ1本、取付金具固定ネジ（M6）2個、64GB SDカード2枚、警報入出力ケーブル（約2m）1本、乾燥剤1個　【無線LANモデル付属品】Wi-Fiアンテナ1本、アンテナアンテナサージ1個、アンテナ盗難防止金具1個、アンテナ金具用レンチ1本、アンテナ金具固定ネジ（M3）2本

※1：装着レンズの垂直画角、水平画角はモニターのオーバースキャン率など、モニターの仕様により多少異なる場合があります。
※2：フリッカーレス時は推奨照度と最低被写体照度が約2倍になります。
※3：各監視方向の角度調整範囲（水平：330°垂直：90°ローテーション：90°）には、約5°程度の誤差があります。
※4：本製品のミラーリングはRAID1とは異なります。データの同期は行わず、2枚のSDカードにそれぞれ録画データを記録します。

竹中センサーグループ
竹中エンジニアリング株式会社
ビデオカメラ事業部
事業本部 〒607-8156 京都市山科区東野五条通外環西入83-1 TEL(075)594-7211(代) FAX(075)501-2085
札幌 (011)281-4641　仙台 (022)268-2411　郡山 (024)962-4310　高崎 (027)327-3981
さいたま (048)653-7531　千葉 (043)202-2551　東京 (03)5805-8081　立川 (042)540-1665
横浜 (045)471-8467　長野 (026)229-8130　静岡 (054)254-8330　名古屋 (052)209-9366
金沢 (076)234-7201　京都 (075)593-3171　大阪 (06)6360-6881　神戸 (078)230-6112
広島 (082)223-1138　高松 (087)821-0025　福岡 (092)471-6245　熊本 (096)387-3911
U.S. 408-747-0100　U.K. 01256-475555　AUS. 03-9544-2477
https://www.takex-eng.co.jp/

※このカタログについてのお問い合わせは、販売店もしくは、当社にご相談ください。

■販売店名■

●仕様など予告なく変更する場合がありますのでご了承ください。　●このカタログの記載内容は2023年6月現在のものです。

記録一体型デイナイトカメラ

VRC-S01（標準モデル）
VRC-S01＋VAT-S01（無線LANモデル）

優良防犯機器
RBSS
公益社団法人
日本防犯設備協会

赤外線照明内蔵型デイナイトカメラにレコーダー機能を搭載！

2.2メガピクセルCMOSセンサーを搭載
2.2 メガピクセル 1/2.9 型プログレッシブスキャン CMOS センサーを採用し、解像度 1920×1080 の高精細な画像表示を実現。

4.2倍のメガピクセルバリフォーカルレンズを搭載
4.2 倍メガピクセルバリフォーカルを搭載。
（広角 f ＝ 2.8mm ～標準 12mm）
監視場所にあわせてきめ細かい画角調整が可能です。
（水平画角 94°～ 32°、垂直画角 51°～ 18°）

昼夜切替、1台2役のデイナイト機能
設置場所が明るいところにはカラー映像、夜間など暗いところには白黒映像に自動に切り替わるデイナイト機能を搭載しています。

0ルクスの暗闇でも鮮明な画像を実現
赤外線照明を内蔵していますので、まったく明かりのないところでも監視できます。（最大赤外線照射距離：20m）

プライバシーマスキング機能
監視エリア内で撮影をしてはいけない任意の場所にプライバシーマスクをかけて映像を隠すことができる、プライバシーマスキング機能を搭載しています。（最大 4 エリア設定可能）

屋外設置可能
カメラハウジング一体型ですので、屋外にそのまま設置できます。
（IEC 規格：IP66 準拠）

SDカード搭載
SD カードを 2 枚内蔵させることで、長時間の録画が可能です。
（64GB×2 枚付属）128GB SD カード（別売）に対応。

ミラーリング機能搭載
2 枚の SD カードに同時に同じ映像を録画できるミラーリング機能を搭載。一方の SD カードが故障しても、もう 1 枚の SD カードで再生・記録することができます。
※本製品のミラーリングは RAID1 とは異なります。

時刻補正
GPS の受信により正確な時刻補正が可能です。

再生方法
SD カードを取り出して PC で再生、LAN ケーブルを接続して再生、Wi-Fi 接続にて再生（無線 LAN モデル）の 3 種類に対応。

RBSS マークは、公益社団法人日本防犯設備協会が優良な防犯機器として認定した機器に表示することができる安心マークです。

記録一体型デイナイトカメラ

■主な特長

強固なセキュリティ機能

本体

専用キー付属
専用キーにより、本体の開閉をロックし、SDカードの抜き取りを防止します。

無線LAN接続

AESを採用
データ暗号方式のひとつであり、アメリカ政府も採用している強固な暗号方式です。

ステルス機能
本機の近くでパソコンを持っていても、SSID（アクセスポイント）を見えなくする事ができます。

パソコン接続

アクセス制限
パソコンでの接続時に、ユーザーIDとパスワードで認証を行います。

■映像確認（標準モデル）

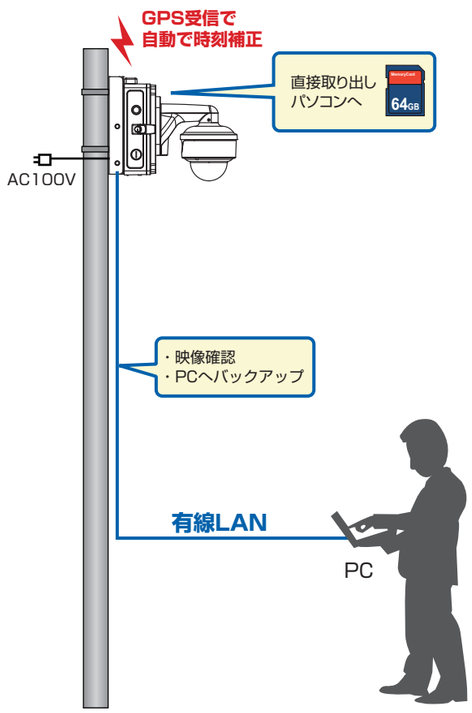

■映像確認（無線LANモデル）

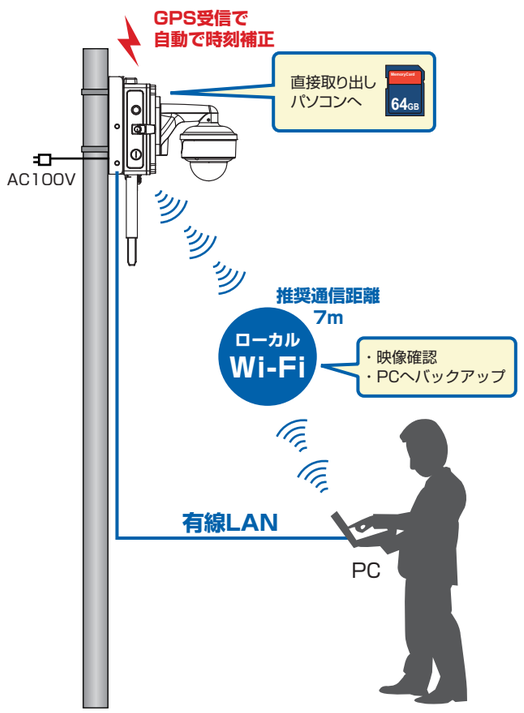

■PCでの接続画面

ライブ映像の確認や、録画データをパソコンにダウンロードして、映像をパソコンで再生します。

Windows PC

ログイン画面

ライブ映像確認

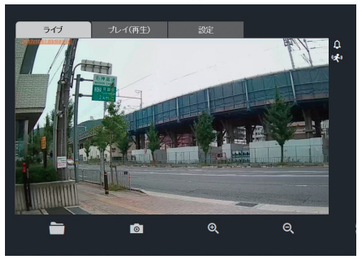

録画映像を再生

録画時間表

●録画可能日数表（SDカード：64GB 2枚、SDカード録画モード：録画時間優先）

単位：日

ビデオ解像度	記録画質	フレームレート（初期値：太字）								
		30	20	15	10	5	4	3	2	1
1920×1080	最高	1.8	2.4	2.9	3.6	4.8	5.1	5.4	5.9	6.3
	高	3.7	4.9	5.9	7.3	9.6	10	10	11	12
	標準	5.6	7.4	8.8	10	14	15	**16**	17	19
1280×720	最高	2.8	3.7	4.4	5.4	7.2	7.6	8.2	8.8	9.5
	高	5.6	7.4	8.8	10	14	15	16	17	19
	標準	8.4	11	13	16	21	23	24	26	28
720×480	最高	3.7	4.9	5.9	7.3	9.6	10	10	11	12
	高	7.5	9.9	11	14	19	20	21	23	25
	標準	11	14	17	21	28	30	32	35	38

※SDカード録画モード：ミラーリングをご使用の場合、録画可能日数は半分になります。
※SDカードでの録画時間表は参考値です。実際の録画条件により、差が生じる可能性があります。
※太字が初期値での録画可能日数になります。

録画データ ダウンロード時間の目安

●パソコン、タブレット等への録画データのダウンロードにかかる時間の目安です。（無線LANの実行データ速度が16Mbpsの場合）（16Mbpsは、距離10mの実測結果です）
●録画データのダウンロードは、ファイルごと、または、最大15分間隔で指定できます。

単位：分

	ダウンロード時間（解像度 1920×1080）（初期値：太字）								
	10分			1時間			1日		
fps× 画質	最高	高	標準	最高	高	標準	最高	高	標準
30	5	3	2	25	14	10	588	320	228
20	4	2	2	20	11	8	459	255	185
15	3	2	2	17	10	7	392	221	164
10	3	2	1	14	8	6	327	188	142
5	2	2	1	11	7	5	262	156	120
4	2	2	1	11	7	5	248	149	116
3	2	1	**1**	10	6	**5**	236	142	**111**
2	2	1	1	10	6	5	221	135	106
1	2	1	1	9	6	5	209	130	104

※上記データは、録画時間5分のファイルのダウンロード時間+作業時間（10秒）により算出しております。
※太字が初期値で録画した際にダウンロードにかかる時間です。