外形寸法図

TAKEX

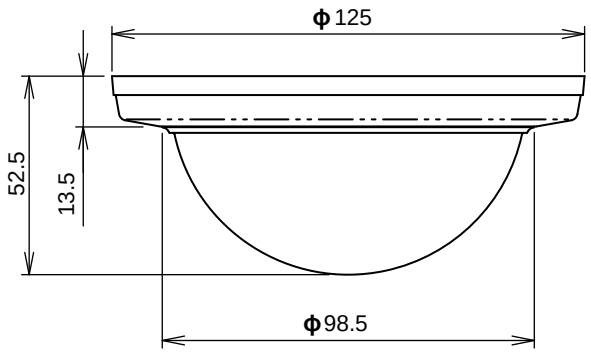

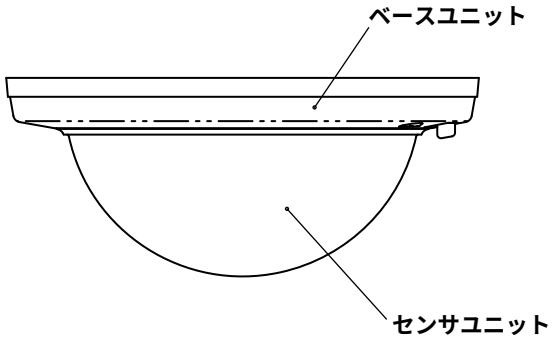

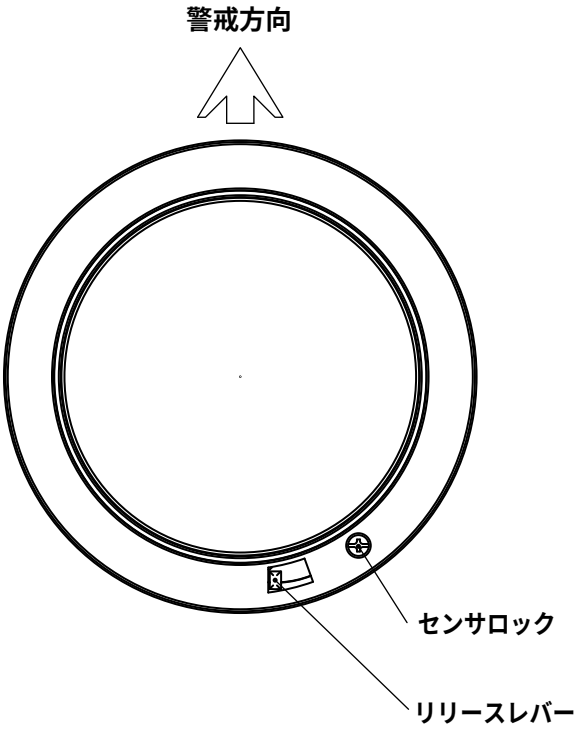

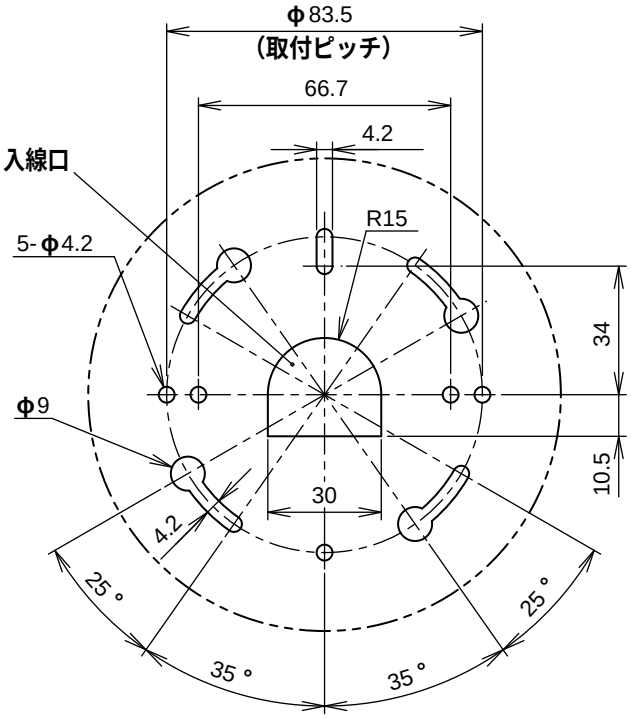

取付参考図

第三角法	尺度 1/2	単　位	mm	品名 パッシブセンサー
		日　付		品番 PA-6812B(BL)

TAKENAKA ENGINEERING CO., LTD.